LAUMAS ELETTRONICA

ДАТЧИК ВЕСА ПОПЕРЕЧНОГО УСИЛИЯ
SHEAR BEAM LOAD CELLS

FTL

FTL kg 300, 500, 1000, 2000 .....

ЗАКАЗНОЕ ИСПОЛНЕНИЕ:

- **сертификация ATEX Ex II 1GD (зона 0-1-2-20-21-22)** .....

OPTIONS ON REQUEST :

- *ATEX approved Ex II 1 GD (zone 0-1-2-20-21-22)* .....

OIML C3 СООТВЕТСТВУЕТ OIML R60 C3
OIML R60 C3 APPROVED

- **ИСПОЛНЕНИЕ ИЗ СТАЛИ 17-4 PH**
- **КОМБИНИРОВАННАЯ ОШИБКА ≤ +/- 0,017 %**
- **СТЕПЕНЬ ЗАЩИТЫ IP 68**

- *17-4 PH STAINLESS STEEL CONSTRUCTION*
- *COMBINED ERROR ≤ +/- 0.017 %*
- *PROTECTION RATING IP 68*

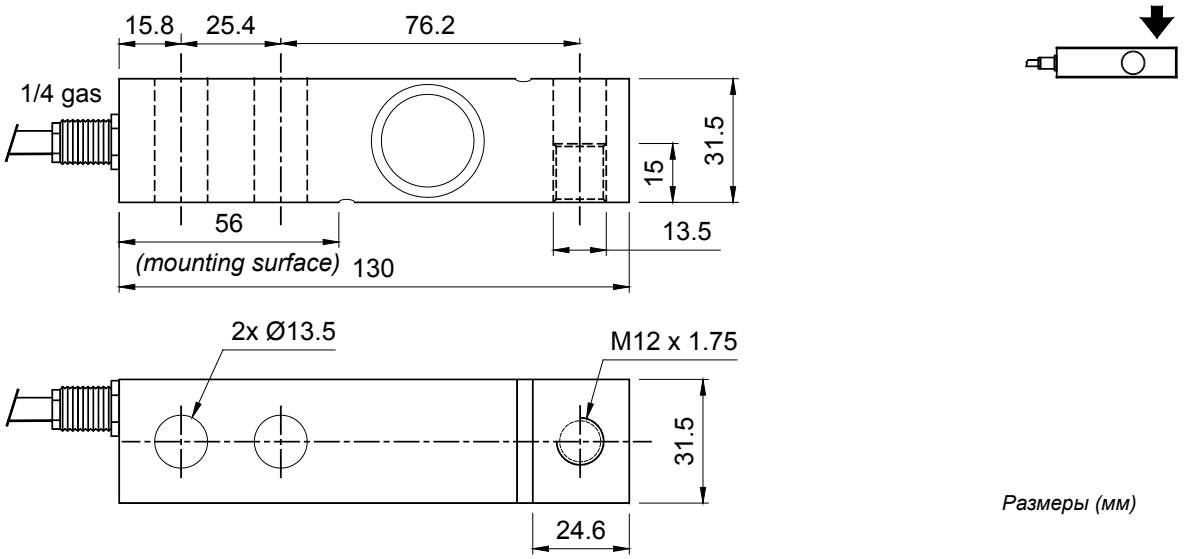

Размеры (мм)

ТЕХНИЧЕСКИЕ ХАРАКТЕРИСТИКИ / TECHNICAL FEATURES

НОМИНАЛЬНЫЙ ВЫХОД	* 2 mV/V +/- 0.1%	*RATED OUTPUT*
ТЕМПЕРАТУРНЫЙ ЭФФЕКТ НА НУЛЕ	0.002 % / °C	*TEMPERATURE EFFECT ON ZERO*
ТЕМПЕРАТУРНЫЙ ЭФФЕКТ В ИНТЕРВАЛЕ	0.0012 % / °C	*TEMPERATURE EFFECT ON SPAN*
ДИАПАЗОН КОМПЕНСИРОВАННЫХ ТЕМПЕРАТУР	- 10°C / + 40°C	*COMPENSATED TEMPERATURE RANGE*
ДИАПАЗОН РАБОЧИХ ТЕМПЕРАТУР	- 20°C / + 70°C	*OPERATING TEMPERATURE RANGE*
СМЕЩЕНИЕ ПРИ НОМИНАЛЬНОЙ НАГРУЗКЕ ЗА 30 МИНУТ	0.016 %	*CREEP AT NOMINAL LOAD AFTER 30 MINUTES*
МАКС. НАПРЯЖЕНИЕ ПИТАНИЯ БЕЗ ПОВРЕЖДЕНИЯ	15 Volt	*MAX SUPPLY VOLTAGE WITHOUT DAMAGE*
ВХОДНОЕ СОПРОТИВЛЕНИЕ	400 ohm +/- 20	*INPUT RESISTANCE*
ВЫХОДНОЕ СОПРОТИВЛЕНИЕ	350 ohm +/- 3	*OUTPUT RESISTANCE*
БАЛАНСИРОВКА НУЛЯ	+/- 2 %	*ZERO BALANCE*
СОПРОТИВЛЕНИЕ ИЗОЛЯЦИИ	> 5000 Mohm	*INSULATION RESISTANCE*
БЕЗОПАСНАЯ ПЕРЕГРУЗКА (% от полной шкалы)	150 %	*SAFE OVERLOAD (% of Full Scale)*
ПРЕДЕЛЬНАЯ ПЕРЕГРУЗКА (% от полной шкалы)	> 200 %	*ULTIMATE OVERLOAD (% of Full Scale)*
ДЕФОРМАЦИЯ ПРИ НОМИНАЛЬНОЙ НАГРУЗКЕ	0.4 mm	*DEFLECTION AT NOMINAL LOAD*

* Калибровка токового выхода / *Calibrated current output*

КАБЕЛЬ		CABLE
ДЛИНА	5.8 m	*LENGTH*
ДИАМЕТР	6 mm	*DIAMETER*
ЖИЛЫ	6 x 0.22 mm²	*CORES*

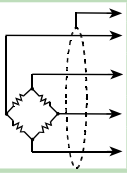

ЭКРАН	*SHIELD*
+ СИГНАЛ (ЗЕЛЕНЫЙ)	*+ SIGNAL (GREEN)*
+ ПИТАНИЕ (КРАСНЫЙ) + REF./SENSE (СИНИЙ)	*+ EXCITATION (RED)* *+ REF./SENSE (BLUE)*
- СИГНАЛ (БЕЛЫЙ)	*- SIGNAL (WHITE)*
- ПИТАНИЕ (ЧЕРНЫЙ) - REF./SENSE (ЖЕЛТЫЙ)	*- EXCITATION (BLACK)* *- REF./SENSE (YELLOW)*

LINEDRIVE

ООО "Лайндрайв" - официальный дистрибьютор в России и СНГ
Тел./факс 495 9567008, e-mail: info@linedrive.ru; web site: www.linedrive.ru